Doppel - Schaukel (B), aufgeständert - Art.Nr. 30 121.15

Abbildung: Schaukel ohne Aufständerung

Rundholz Ø 14 cm, kesseldruckimprägniert, Pfostenschuhe feuerverzinkt, Gummisicherheitssitz mit Stahleinlage, Schaukelketten verzinkt, Einzelaufhängungen aus V2A mit Drehwirbeln

Art.Nr. 30 121.15

2,20 m Durchgangshöhe

Abmessungen:

Länge:	2,20 m
Breite:	4,00 m
Schaukelhöhe: (UK-Querbalken)	2,20 m

Platzbedarf mit Sicherheitsabstand: 5,00 x 7,60 m

Fundamente:	4 Stück - 80 x 50 cm, 75cm tief
Betonbedarf:	0,75 cbm
Untergrund:	Rasen, Sand oder vergleichbare Materialien siehe Tabelle “Bodenbeschaffenheit”
Altersgruppe:	ab 4 Jahre
Gesamtgewicht:	
größtes Einzelteil:	

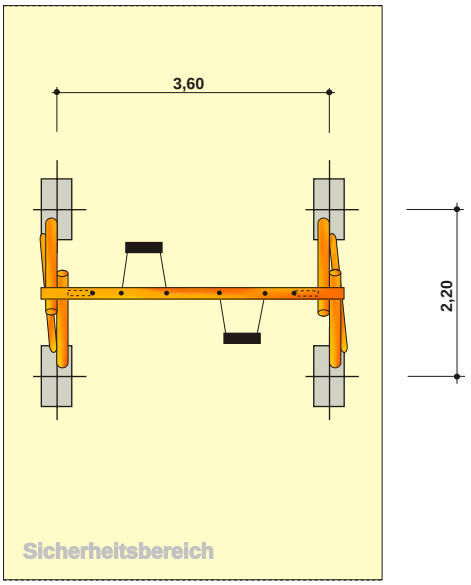

Maßstab: 1 : 100

Technische Änderungen vorbehalten